ГАЛЭНЕРГОБУДПРОМ

Каталог продукции

Наши преимущества

- На рынке Украины с 1963 года.
- Проэктная мощность в год - сборного железобетона 60000 метров кубических и 8000 тонн металлоконструкций.
- Основная продукция: железобетонные центрифугированные конические стойки типа СК 22, СК 26 и цилиндрические стойки типа СЦ 20 для опор ветровых линий электропередач напржением 35-750 кВ, железобетонные стойки для опор ветровых линий электропередач напряжением 0,38-10 кВ СВ 95-2, СВ 105-3.6 и СВ 105-5, железобетонные фундаменты под металлические опоры ВЛ 35-750 кВ, а также железобетонные изделия для открытых распределительных устройств подстанций.
- Стандарт качества продукции - международный стандарт ISO 9001:2009.
- Сертификат системы контроля производства - EN 12843:2004,EN 14991:2007.
- Продукция изготавливается с экологически чистых высококачественных материалов.
- Высокий профессионализм рабочих и управленческого персонала.
- Опыт работы на внешнем рынке. Нашими партнерами являются частные и государственные компании в Республике Молдова, странах СНГ, Европы, Балтии.

Приглашаем к взаимовыгодному сотрудничеству

Содержание

Стойки конические 4
Стойки цилиндрические 8
Металлоконструкции 10
Стойки вибрированные 16
Фундаменты 17
Ригеля фундаментные 23
Анкерные плиты 24
Плита ПР 25
Плиты ПРГ - 1м, УП-1 26
Елементы кабельных лотков каналов 27
Плиты для покрытия кабельних лотков теплотрасс 29
Плиты для укладки железнодорожных путей 30
Плиты для кранов, оград маслосборников 32
Фундаменты под оборудование 33
Универсальные стойки и сваи под оборудование 34
Дорожные плиты 35
Сваи 36
Блоки бетонные для стен подвалов 40
Плиты для ленточных фундаментов 41
Перемычки железобетонные для зданий с кирпичными стенами 42
Панели перекрытий железобетонные многопустотные для зданий и сооружений 44
Ёмкостные сооружения для водоснабжения и канализации 45
Железобетонные элементы оград, подножник 46
Камни бортовые бетонные 47
Нормы погрузки железнодорожным транспортом 48

Стойки конические железобетонные центрифугированные для опор ЛЭП напряжением 35-110 кВ

ДСТУ БВ.2.6-125:2010

альбом серия 3.407.1 - 175 вып. 3

альбом серия 3.407.1 - 151 вып. 3

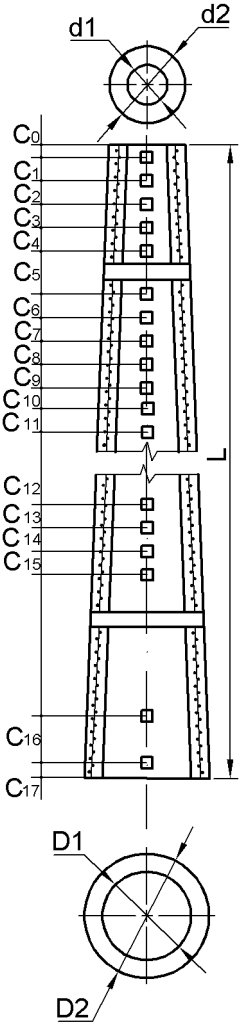

Размещение закладных деталей

Стойка		СК22.1-1	СК22.1-2	СК22.1-3	СК22.2-1	СК22.3-1	СК22.4-1
Расстояние, мм	C0	100	100	100	300	200	100
	C1	1000	1000	1000	1000	2500	1000
	C2	1000	1000	1000	1000	2000	1000
	C3	1000	1000	1000	1000	2000	500
	C4	1000	1000	1000	1000	2000	500
	C5	1000	1000	1000	1000	2000	500
	C6	1000	1000	1000	1000	-	500
	C7	1000	1000	1000	2000	-	500
	C8	1000	-	1000	1000	-	1000
	C9	1000	-	1000	-	-	1000
	C10	-	-	-	-	-	1000
	C11	-	-	-	-	-	12300
	C12	-	-	-	-	-	-
	C13	-	-	-	-	-	-
	C14	-	-	-	-	-	-
	C15	-	-	-	-	-	-
	C16	3145	3145	3145	3445	3145	3145
	C17	55	55	55	55	55	55

Примечание. Размещение закладных деталей для однотипных стоек с разным армированием одинаково, поэтому в марках стоек отсутствует последняя цифра.

Стойки конические железобетонные центрифугированные для опор ЛЭП напряжением 35-110 кВ

ДСТУ БВ.2.6-125:2010

альбом серия 3.407.1 - 175 вып. 3

альбом серия 3.407.1 - 151 вып. 3

Изделие	Размеры, мм					Вес изделия, т	Марка бетона	Класс арматуры	Расход материалов	
	L	D1	D2	d1	d2				Бетон, м³	Сталь, кг
СК 22.1-1.0	22600	540	650	330	440	5,027	В30	Ø12А600 Ø12Ат600 Ø12А800 Ø12Ат800	2,1	401,6
СК 22.1-1.1	22600	540	650	330	440	4,819	В30		2,1	368,7
СК 22.1-1.2	22600	540	650	330	440	4,765	В40		2,1	315,4
СК 22.1-2.0	22600	540	650	330	440	5,332	В30		2,1	456,7
СК 22.1-2.1	22600	540	650	330	440	4,847	В30		2,1	397,1
СК 22.1-3.0	22600	540	650	330	440	4,995	В30		2,1	369,6
СК 22.1-3.1	22600	540	650	330	440	4,809	В30		2,1	308,9
СК 22.2-1.0	22600	490	650	310	440	6,571	В40		2,3	820,5
СК 22.2-1.1	22600	490	650	310	440	6,418	В40		2,3	668,3
СК 22.3-1.1	22600	510	650	310	440	6,086	В40		2,2	585,5
СК 22.4-1.1	22600	490	650	310	440	4,833	В40		2,1	308,0
СК 22.4-2.1	22600	490	650	310	440	4,912	В40		2,1	386,5
СК 22.4-3.1	22600	490	650	310	440	5,083	В40		2,1	563,1

Стойки конические железобетонные центрифугированные для опор ЛЭП напряжением 35-220 кВ

ДСТУ БВ.2.6-125:2010

альбом серия 3.407.1 - 175 вып. 3

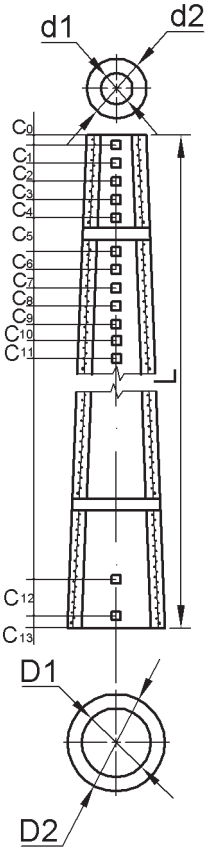

Размещение закладных деталей									
Стойка		СК26.1-1	СК26.1-2	СК26.1-3	СК26.1-4	СК26.1-5	СК26.1-6	СК26.2-1	СК26.3-1
Расстояние, мм	C0	200	200	200	200	200	200	200	200
	C1	1000	1000	1000	1000	1500	1000	1000	1000
	C2	1000	2000	2000	3000	1000	1000	1000	1000
	C3	1000	2000	500	1000	1000	1000	1500	1000
	C4	1000	1500	500	3000	1000	1000	1000	1000
	C5	1000	1500	1000	-	2000	1000	14800	1000
	C6	1000	-	1000	-	1500	1000	1500	1000
	C7	1000	-	1000	-	-	500 x 2	-	1000
	C8	1000	-	-	-	-	1000 x 2	-	1000
	C9	1000	11300	-	-	-	10300	-	1000
	C10	-	-	-	-	-	-	-	1000
	C11	-	-	-	-	-	-	-	1000
	C12	3445	3445	3445	3500	3445	3445	3445	3500
	C13	55	55	55	0	55	55	55	0

Примечание. Размещение закладных деталей для однотипных стоек с разным армированием одинаково, поэтому в марках стоек отсутствует последняя цифра.

Стойки конические железобетонные центрифугированные для опор ЛЭП напряжением 35-220 кВ

ДСТУ БВ.2.6-125:2010

альбом серия 3.407.1 - 175 вып. 3

Изделие	Размеры, мм					Вес изделия, т	Марка бетона	Класс арматуры	Расход материалов	
	L	D1	D2	d1	d2				Бетон, м³	Сталь, кг
СК 26.1-1.0	26000	500	650	300	410	6,896	В40	Ø12А600 Ø12Ат600 Ø12А800 Ø12Ат800	2,5	645,50
СК 26.1-1.1	26000	500	650	300	410	6,821	В40		2,5	571,10
СК 26.1-2.0	26000	500	650	300	410	6,929	В40		2,5	679,30
СК 26.1-2.1	26000	500	650	300	410	6,849	В40		2,5	598,90
СК 26.1-3.0	26000	500	650	300	410	7,054	В40		2,5	803,90
СК 26.1-3.1	26000	500	650	300	410	6,992	В40		2,5	742,10
СК 26.1-4.1	26000	500	650	300	410	6,860	В40		2,5	609,70
СК 26.1-5.1	26000	500	650	300	410	6,997	В40		2,5	747,00
СК 26.1-5.1а	26000	500	650	300	410	6,997	В40		2,5	747,00
СК 26.1-6.0	26000	500	650	300	410	6,984	В40		2,5	733,80
СК 26.1-6.1	26000	500	650	300	410	6,910	В40		2,5	660,30
СК 26.2-1.0	26000	504	650	280	410	7,105	В40		2,5	855,00
СК 26.2-1.1	26000	504	650	280	410	6,952	В40		2,5	702,20
СК 26.3-1.1	26000	500	650	300	410	5,936	В40		2,5	436,00
СК 26.3-2.1	26000	500	650	300	410	6,075	В40		2,5	700,40

Стойки цилиндрические железобетонные центрифугированные для опор ЛЭП напряжением 750 кВ

ДСТУ БВ.2.6-126:2010

альбом серия 3.407.1 - 151 вып. 3

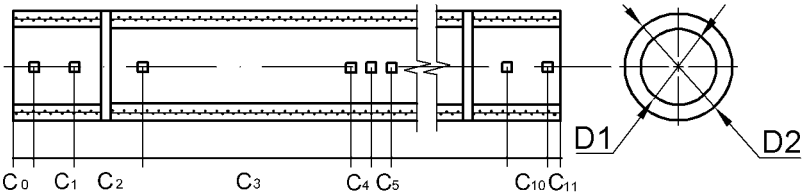

Размещение закладных деталей

Стойка		СЦ20.1-1	СЦ20.1-2	СЦ20.2-1	СЦ20.2-2	СЦ20.2-3	СЦ20.2-4
Расстояние, мм	C_0	200	200	300	300	300	200
	C_1	800	800	1500	2200	1500	800
	C_2	1500	1500	1500	500	1500	1500
	C_3	1500	1500	1500	1500	1500	1500
	C_4	1500	1500	1500	500 x 2	1500	1500
	C_5	1000	1000	-	1000	9000	8800
	C_6	-	8800	-	-	-	-
	C_7	-	-	-	-	-	-
	C_8	-	-	-	-	-	-
	C_9	-	-	-	-	-	-
	C_{10}	4145	4145	4145	4145	4145	4145
	C_{11}	55	55	55	55	55	55

Примечание. Размещение закладных деталей для однотипных стоек с разным армированием одинаково, поэтому в марках стоек отсутствует последняя цифра.

Стойки цилиндрические железобетонные центрифугированные для опор ЛЭП напряжением 750 кВ

ДСТУ БВ.2.6-126:2010

альбом серия 3.407.1 - 151 вып. 3

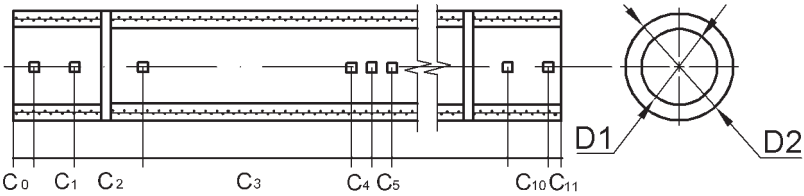

Изделие	Размеры, мм			Вес изделия, т	Марка бетона	Класс арматуры	Расход материалов	
	L	D1	D2				Бетон, м³	Сталь, кг
СЦ 20.1-1.1	20000	690 (640)	800	8,538	В45	Ø12А800, Ø12Ат800	3,06	888,0
СЦ 20.1-2.1	20000	690 (640)	800	8,492	В45		3,06	841,7
СЦ 20.2-1.0	20000	630	800	10,280	В45	Ø14А800, Ø14Ат800	3,65	1150,9
СЦ 20.2-1.1	20000	630	800	10,160	В45		3,65	1030,0
СЦ 20.2-2.1	20000	690 (640)	800	10,160	В45		3,65	1192,9
СЦ 20.2-3.1	20000	690 (640)	800	10,140	В45		3,65	1017,8
СЦ 20.2-4.1	20000	690 (640)	800	10,150	В45		3,65	1022,0

Металлоконструкции

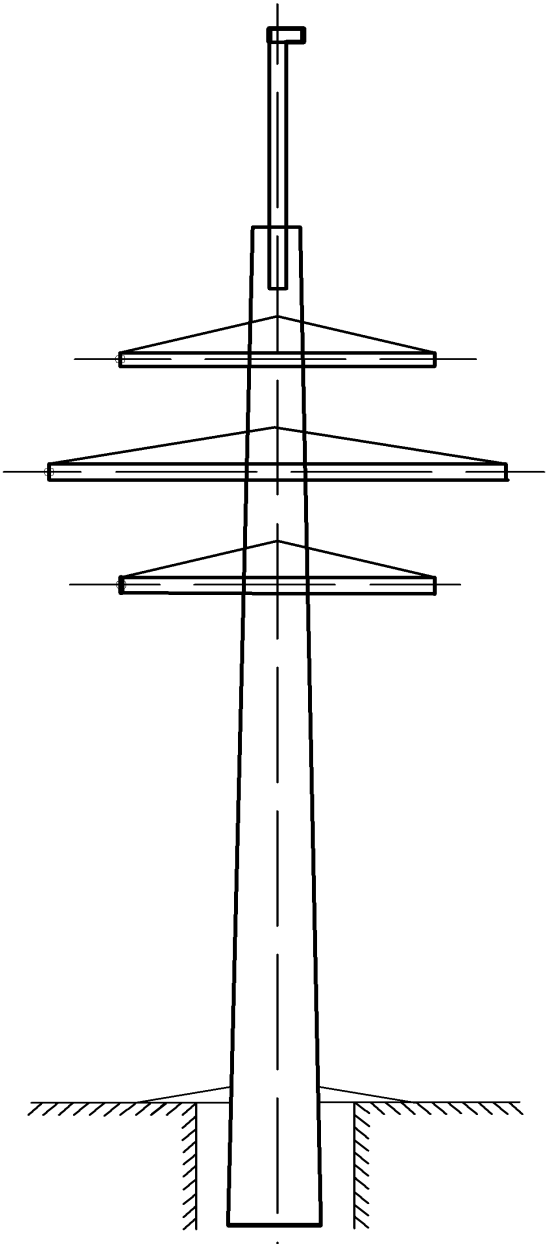

Металлоконструкции

замена траверс из уголка на траверсы из швеллера (ТШ1-ТШ7, ТШ9).

замена траверс болтового соединения на траверсы сварного соединения

Марка металлоконструкций	Марка ж/б стойки	Количество стоек на опору	Техническая документация
ВЛ 35 кВ			
КБ 35-1.1*	СК 22.2-1.0	1	альбом серия 3.407.1-164 (рабочий проект 2016-03.КС)
	СК 22.2-1.1		
ПБ 35-1.1*	СК 22.1-1.0	1	
ПБ 35-2.1*	СК 22.1-1.1	1	
ПБ 35-3.1*	СК 22.1-2.0	1	
	СК 22.1-2.1		
ПБ 35-4.1*	СК 22.1-1.0	1	
	СК 22.1-1.1		
ПБГ 35-1.1*	СК 22.1-2.0	1	
	СК 22.1-2.1		
ПУСБ 35-1.1*	СК 22.1-1.0	1	
	СК 22.1-1.1		
	СК 22.1-2.0		
	СК 22.1-2.1		
ПУСБ 35-2.1*	СК 22.1-1.0	2	
	СК 22.1-1.1		
ПУСБ 35-4.1*	СК 22.1-2.0	2	
	СК 22.1-2.1		
УБ 35-1*	СК 22.2-1.0	1	чертеж 9561 тм-т1
	СК 22.2-1.1		
УБ 35-11-1*	СК 22.2-1.0	1	альбом серия 3.407.1-164 (рабочий проект 2016-03.КС)
	СК 22.2-1.1		
УБ 35-110-5*	СК 22.2-1.0	2	
	СК 22.2-1.1		
УБ 35-110-11 (о)*	СК 22.2-1.0	1	
	СК 22.2-1.1		
УБ 35-110-11 (к)*	СК 22.2-1.0	1	
	СК 22.2-1.1		

Металлоконструкции

**замена траверс из уголка на траверсы из швеллера (ТШ1-ТШ7, ТШ9).*

замена траверс болтового соединения на траверсы сварного соединения

Марка металлоконструкций	Марка ж/б стойки	Количество стоек на опору	Техническая документация
ВЛ 110 кВ			
ПБ 110-1*	СК 22.4-1.0	1	чертеж 9561 тм-т1 (рабочий проект 2016-03.КС)
	СК 22.4-1.1		
ПБ 110-2*	СК 22.1-1.0	1	
	СК 22.1-1.1		
	СК 22.1-2.0		
	СК 22.1-2.1		
ПБ 110-3*	СК 22.1-2.0	1	
	СК 22.1-2.1		
ПБ 110-4*	СК 26.1-2.0	1	
	СК 26.1-2.1		
ПБ 110-5*	СК 22.1-2.0	1	
	СК 22.1-2.1		
ПБ 110-6*	СК 22.4-1.0	1	
	СК 22.4-1.1		
ПБ 110-8*	СК 26.1-1.0	1	
	СК 26.1-1.1		
	СК 26.1-6.0		
	СК 26.1-6.1		
ПБ 110-10*	СК 26.1-3.0	1	
	СК 26.1-3.1		
ПБ 110-11*	СК 22.1-1.0	1	альбом серия 3.407-131
	СК 22.1-1.1		
	СК 22.1-3.0		
	СК 22.1-3.1		
ПБ 110-12*	СК 22.1-2.0	1	
	СК 22.1-2.1		
ПБ 110-13*	СК 22.1-2.0	1	
	СК 22.1-2.1		

Металлоконструкции

**замена траверс из уголка на траверсы из швеллера (ТШ1-ТШ7, ТШ9).*

замена траверс болтового соединения на траверсы сварного соединения

Марка металлоконструкций	Марка ж/б стойки	Количество стоек на опору	Техническая документация
ВЛ 110 кВ			
ПБ 110-15*	СК 22.1-2.0	1	альбом серия 3.407-131
	СК 22.1-2.1		
ПБ 110-16*	СК 22.1-1.0	1	
	СК 22.1-1.1		
УБ 110-2	СЦ 20.2-1.0	1	чертеж 9561 тм-т3
	СЦ 20.2-1.1		
УБ 110-4	СЦ 20.2-1.0	2	
	СЦ 20.2-1.1		
УБ 110-7	СЦ 20.2-1.0	1	альбом серия 3.407-126, чертеж 9561 тм-т3
	СЦ 20.2-1.1		
УБ 110-9	СЦ 20.2-1.0	2	
	СЦ 20.2-1.1		
УБ 110-11	СК 22.3-1.0	1	альбом серия 3.407-131
	СК 22.3-1.1		
УБ 110-13	СК 22.2-1.0	2	
	СК 22.2-1.1		
ПСБ 110-1*	СК 26.1-1.0	1	чертеж 9561 тм-т1 (рабочий проект 2016-03.КС)
	СК 26.1-1.1		
УСБ 110-2	СЦ 20.2-1.0	1	чертеж 9574 тм-т1
	СЦ 20.2-1.1		
УСБ 110-2-1	СЦ 20.1-1.1	1	
УСБ 110-4	СЦ 20.2-1.0	2	
	СЦ 20.2-1.1		

Металлоконструкции

**замена траверс из уголка на траверсы из швеллера (ТШ1-ТШ7, ТШ9).*

замена траверс болтового соединения на траверсы сварного соединения

Марка металлоконструкций	Марка ж/б стойки	Количество стоек на опору	Техническая документация
ВЛ 110 кВ			
УСБ 110-5*	СК 26.1-6.0	2	чертеж 9561 тм-т1
	СК 26.1-6.1		
УСБ 110-17*	СК 22.2-1.0	2	альбом серия 3.407-131
	СК 22.2-1.1		
УСБ 110-19	СЦ 20.2-1.0	1	чертеж 9561 тм-т1
	СЦ 20.2-1.1		
УСБ 110-21	СЦ 20.2-1.0	2	
	СЦ 20.2-1.1		
УСБ 110-23	СЦ 20.2-1.0	1	альбом серия 3.407-126
	СЦ 20.2-1.1		
ВЛ 220 кВ			
ПБ 220-1	СК 26.1-2.0	1	чертеж 9561 тм-т1
	СК 26.1-2.1		
	СК 26.1-6.0		
	СК 26.1-6.1		
ПБ 220-3	СК 26.1-6.0	1	
	СК 26.1-6.1		
ПБ 220-12	СК 26.2-1.0	2	альбом серия 3.407-131
	СК 26.2-1.1		
УБ 220-1	СК 26.1-4.0	2	чертеж 9561 тм-т1
	СК 26.1-4.1		
УБ 220-7	СЦ 20.1-1.1	1	чертеж 9561 тм-т3
УБ 220-9	СЦ 20.1-1.1	2	
ВЛ 330 кВ			
ПБ 330-7н	СК 26.2-1.0	2	чертеж 7073 тм
	СК 26.2-1.1		

Металлоконструкции

Изделие	Примечание	Техническая документация
Траверса из швелера для металлоконструкций		
ТШ1 (ТШ1м) - ТШ4 (ТШ4м)	Траверсы к металлоконструкциям	рабочий проект 2016-03.КС
ТШ5 - ТШ7		
ТШ9		
Унифицированные прожекторные мачты и громоотводы		
ПМЖ-16,6	Прожекторные мачты	альбом серия 3.407-108
ПМЖ-19,3		
ПМЖ-22,8		
МЖ-24,3	Громоотводы	
МЖ-27		
МЖ-30,6		
Ветровые и внутренние связи		
Ветровые связи для опоры П-330		чертеж 5003-302-25ЕПЛ
М-3	Внутренние связи	чертеж 5064-376-01-Т1
В-3		чертеж 1624/4-376-01-Т1
Элементы крепления ригелей		
Д-110	для Р1-А	альбом серия 3.407-115 (вып. 5)
Д-12		
Д-13		
КР-1	для АР5	
КР-5		
КР-6	для АР6	
КР-8	для АР 6-1, АР-8	
КР-8/1	для АР-8	чертеж 20/05-302-25-ПЛБ.1

Стойки железобетонные вибрированные для высоковольтных ЛЭП напряжением 0,38 - 10 кВ

Чертеж арх. № 237 н/1

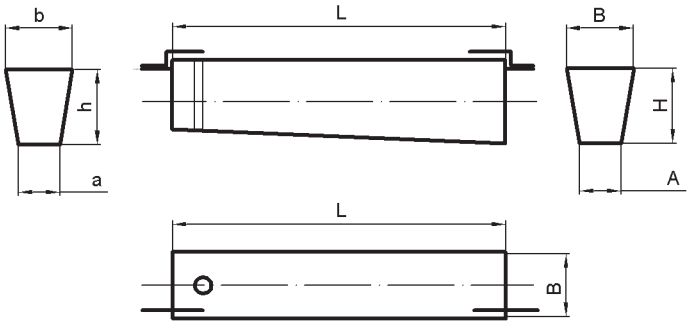

Изделие	Размеры, мм							Вес изделия, т	Марка бетона	Класс арматуры	Расход материалов	
	L	A	B	H	a	b	h				Бетон, $м^3$	Сталь, кг
СВ 95-1	9500	150	175	245	150	175	150	0,750	В30	Ф10 А600	0,30	28,5
СВ 95-2.02	9500	150	175	245	150	175	150	0,750	В30	Ф10 А800	0,30	31,7
СВ 105-3,6.0.1	10500	175	205	280	175	205	190	1,180	В30	Ф14 А800	0,47	57,7
СВ 105-3,6.0.3	10500	175	205	280	175	205	190	1,180	В30	Ф12 А800	0,47	58,7
СВ 105-3,6.0.5	10500	175	205	280	175	205	190	1,180	В30	Ф10 А800	0,47	49,7
СВ 105-3,6.0.6	10500	175	205	280	175	205	190	1,180	В30	Ф10 А800	0,47	53,2
СВ 105-5.01	10500	175	205	280	175	205	190	1,180	В30	Ф14 А800	0,47	74,7

Фундаменты под промежуточные унифицированные металлические опоры ВЛ напряжением 35-330 кВ

альбом серия 3.407-115 вып. 2

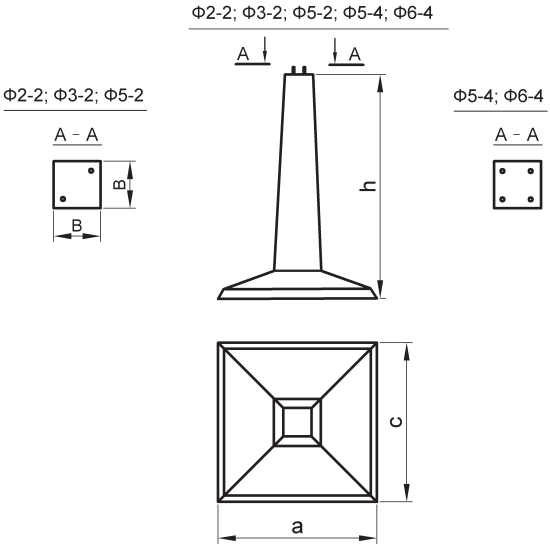

Изделие	Размеры, мм				Вес изделия, т	Марка бетона	Расход материалов	
	a	c	b	h			Бетон, м³	Сталь, кг
Ф2-2	1500	1500	400	2700	2,40	В30	0,96	102,0
Ф3-2	1800	1800	400	2700	2,90	В30	1,17	133,0
Ф5-2	2400	2400	400	3200	4,48	В30	1,79	351,0
Ф5-4	2400	2400	400	3200	4,48	В30	1,79	375,0
Ф6-4	2700	2700	400	3200	5,60	В30	2,24	412,0

Фундаменты под анкерно-угловые унифицированные металлические опоры ВЛ 35-330 кВ с модернизированным оголовником

альбом серия 3.407-115 вып. 2

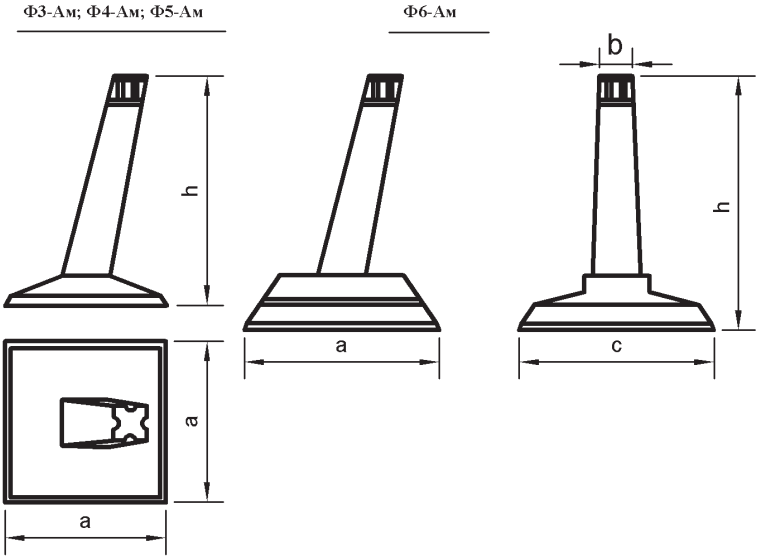

Изделие	Размеры, мм				Вес изделия, т	Марка бетона	Расход материалов	
	a	c	b	h			Бетон, м³	Сталь, кг
Ф3-Ам	2100	2100	400	3115	4,30	В30	1,70	385,0
Ф4-Ам	2400	2400	400	3115	5,00	В30	2,00	469,0
Ф5-Ам	2700	2700	400	3115	6,25	В30	2,50	587,0
Ф6-Ам	3000	2020	400	3115	6,90	В30	2,70	792,0

Фундаменты под анкерно-угловые унифицированные металлические опоры ВЛ 35-330 кВ

альбом серия 3.407-115 вып. 2

альбом серия 3.407.1-157

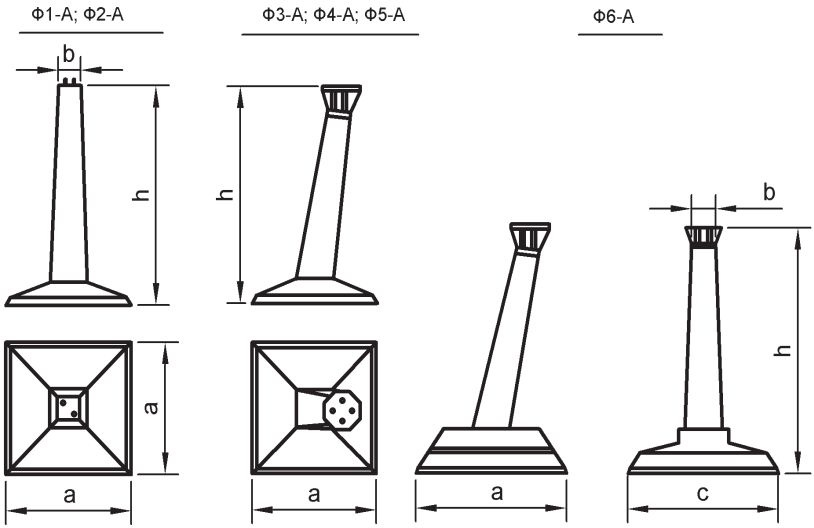

Изделие	Размеры, мм				Вес изделия, т	Марка бетона	Расход материалов	
	a	c	b	h			Бетон, м³	Сталь, кг
Ф1-А	1500	1500	400	3200	2,50	В30	1,00	293,0
Ф15.15	1500	1500	400	3200	2,50	В30	1,00	279,0
Ф2-А	1800	1800	400	3200	3,00	В30	1,20	319,0
Ф18.18	1800	1800	400	3200	3,00	В30	1,20	297,0
Ф3-А (Д-7 М42)	2100	2100	400	3115	4,30	В30	1,70	445,0
Ф3-А (Д-8 М56)	2100	2100	400	3115	4,30	В30	1,70	566,0
Ф4-А (Д-7 М42)	2400	2400	400	3115	5,00	В30	2,00	533,0
Ф4-А (Д-7 М48)	2400	2400	400	3115	5,00	В30	2,00	540,0
Ф4-А (Д-8 М56)	2400	2400	400	3115	5,00	В30	2,00	654,0
Ф5-А (Д-7 М42)	2700	2700	400	3115	6,25	В30	2,50	643,0
Ф5-А (Д-7 М48)	2700	2700	400	3115	6,25	В30	2,50	650,0
Ф5-А (Д-8 М56)	2700	2700	400	3115	6,25	В30	2,50	764,0
Ф6-А (Д-7 М42)	3000	2020	400	3115	6,90	В30	2,70	855,0
Ф6-А (Д-7 М48)	3000	2020	400	3115	6,90	В30	2,70	862,0
Ф6-А (Д-8 М56)	3000	2020	400	3115	6,90	В30	2,70	976,0

Фундаменты составные со сварным соединением стойки и нижней части под анкерно-угловые унифицированные металлические опоры ВЛ 35-330 кВ

альбом серия 3.407-115 вып. 2

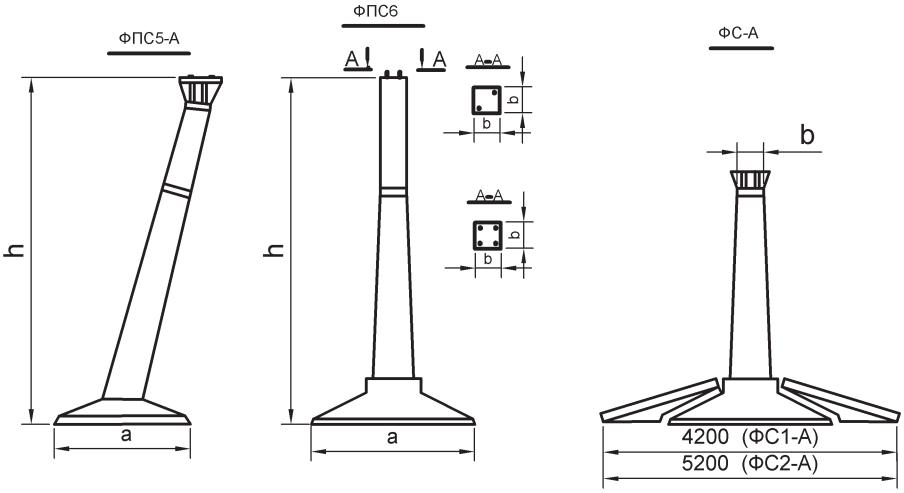

Изделие	Размеры, мм				Вес изделия, т	Марка бетона	Расход материалов	
	a	a	b	h			Бетон, м³	Сталь, кг
ФПС5-А (Д7 М42)	2700	2700	400	5160	7,50	В30	3,00	821,0
ФПС5-А (Д7 М48)	2700	2700	400	5160	7,50	В30	3,00	828,0
ФПС5-А (Д8 М56)	2700	2700	400	5160	7,50	В30	3,00	942,0
ФПС6-4	2700	2700	400	5000	6,30	В30	2,51	615,0
ФС1-А (Д7 М42)	3000	4200	400	3400	10,60	В30	4,22	1289,0
ФС1-Ам (Д35)	3000	4200	400	3400	10,60	В30	4,22	1225,0
ФС1-А (Д7 М48)	3000	4200	400	3400	10,60	В30	4,22	1296,0
ФС1-А (Д8 М56)	3000	4200	400	3400	10,60	В30	4,22	2048,0
ФС2-А (Д7 М42)	3000	5200	400	3400	11,60	В30	4,64	1369,0
ФС2-Ам (Д35)	3000	5200	400	3400	11,60	В30	4,64	1305,0
ФС2-А (Д7 М48)	3000	5200	400	3400	11,60	В30	4,64	1376,0
ФС2-А (Д8 М56)	3000	5200	400	3400	11,60	В30	4,64	1490,0

Фундаменты под анкерно-угловые унифицированные металлические опоры ВЛ 750 кВ

чертеж 9797тм-т1

НФ2-1

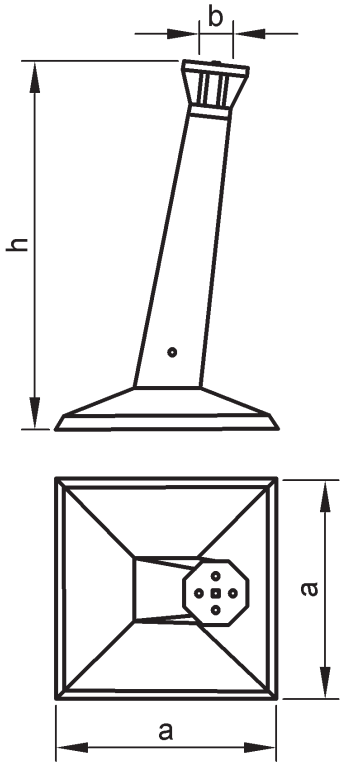

НФ2-1и

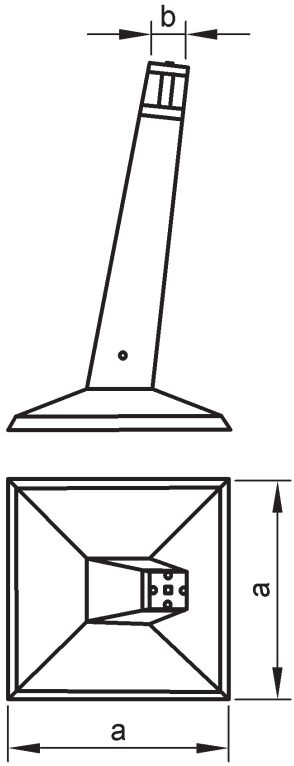

Изделие	Размеры, мм				Вес изделия, т	Марка бетона	Расход материалов	
	a	c	b	h			Бетон, м³	Сталь, кг
НФ-2-1	2700	2700	460	3850	7,80	В25	2,97	960,35
НФ-2-1и	2700	2700	460	3850	8,23	В25	3,29	896,61

Фундаменты для установки под антенные опоры

чертеж 01-03/08-КБ.0

чертеж 01-03/10-КБ.6

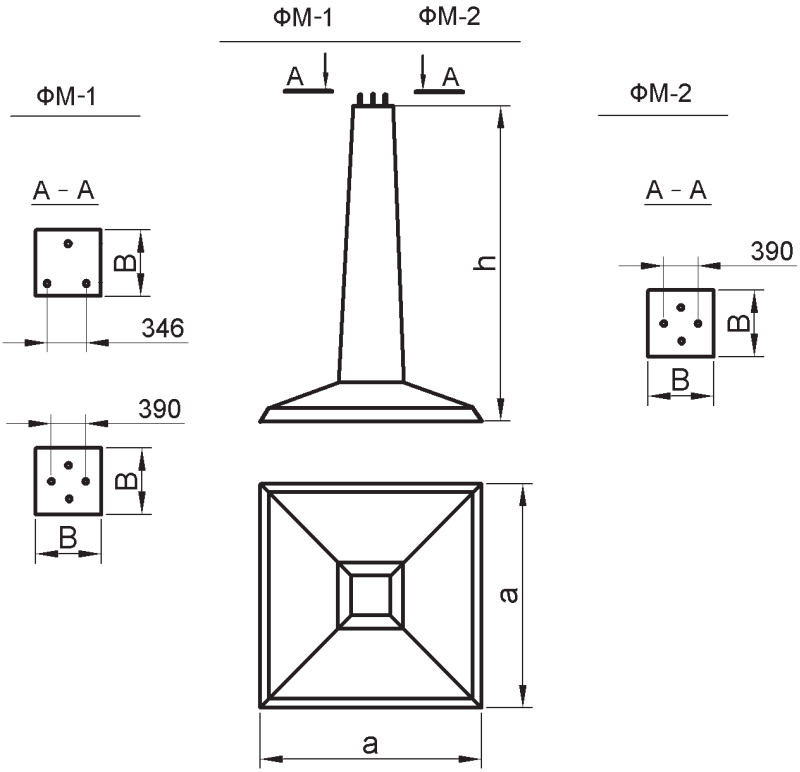

Изделие	Размеры, мм				Вес изделия, т	Марка бетона	Расход материалов	
	a	c	B	h			Бетон, м³	Сталь, кг
ФМ-1	2700	2700	570	3800	7,23	В30	2,89	728,0
ФМ-2	2700	2700	570	3800	7,23	В30	2,89	881,9

Ригеля фундаментные

альбом серия 3.407-115 вып.5

альбом серия № 1623тм-т5

P1

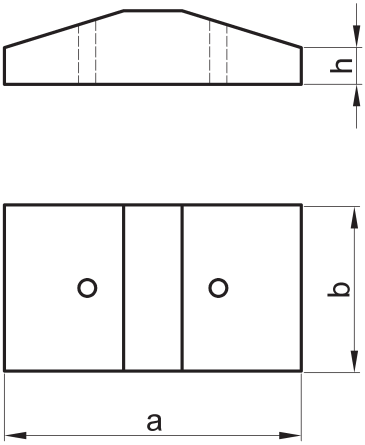

P1-А; АР5 - АР8; ПБ-1

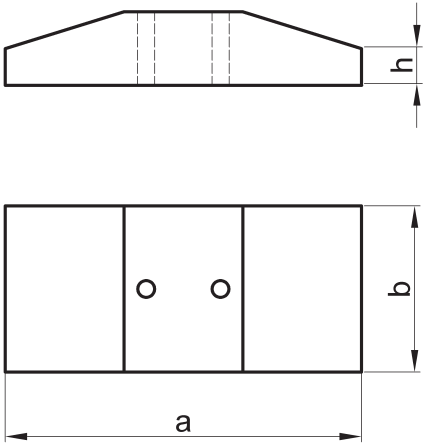

Изделие	Размеры, мм			Вес изделия, т	Марка бетона	Расход материалов	
	a	b	h			Бетон, м³	Сталь, кг
P1	1500	500	140	0,20	B25	0,08	14,0
P1-A	3000	400	200	0,50	B25	0,20	38,0
AP5	3000	400	200	0,50	B25	0,20	62,0
AP6	3500	500	200	0,76	B25	0,28	96,0
AP 6-1	3500	500	200	0,80	B25	0,28	96,0
AP-8	6000	640	350	2,60	B25	1,04	198,0
Пригрузочная балка ПБ-1	6000	640	350	2,63	B25	1,04	165,0

Анкерные плиты

альбом серия 3.407-115 вып.5

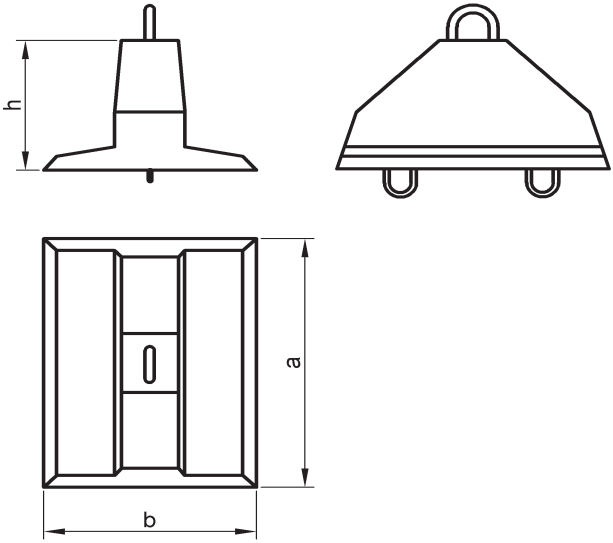

Изделие	Размеры, мм			Вес изделия, т	Марка бетона	Расход материалов	
	a	b	h			Бетон, м³	Сталь, кг
ПА1-1	1000	1000	450	0,50	В25	0,20	25,0
ПА1-2	1500	1000	450	0,70	В25	0,28	30,0
ПА2-1	2000	1500	600	1,63	В25	0,65	63,0
ПА2-2	3000	1500	600	2,23	В25	0,89	92,0

Плита ПР

Заводской чертеж

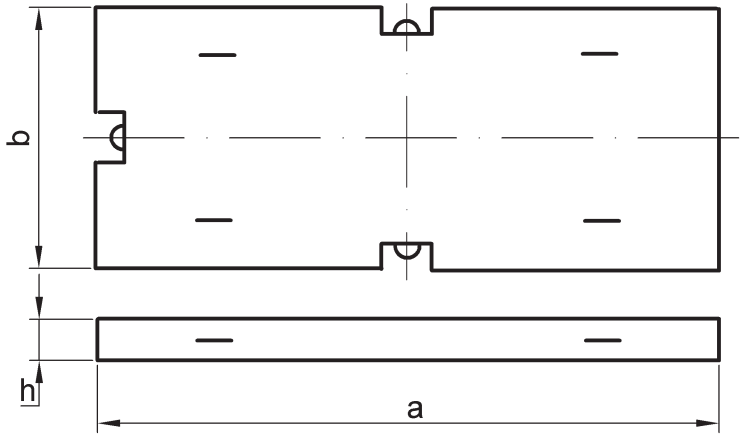

Изделие	Размеры, мм			Вес изделия, т	Марка бетона	Расход материалов	
	a	b	h			Бетон, м³	Сталь, кг
ПР 45х15х0,15	4500	1500	150	2,53	В25	1,01	83,19

Плита ПРГ-1м
Плита УП-1

чертеж № 9797тм-т1

альбом серия 3.407-102 вып. 1

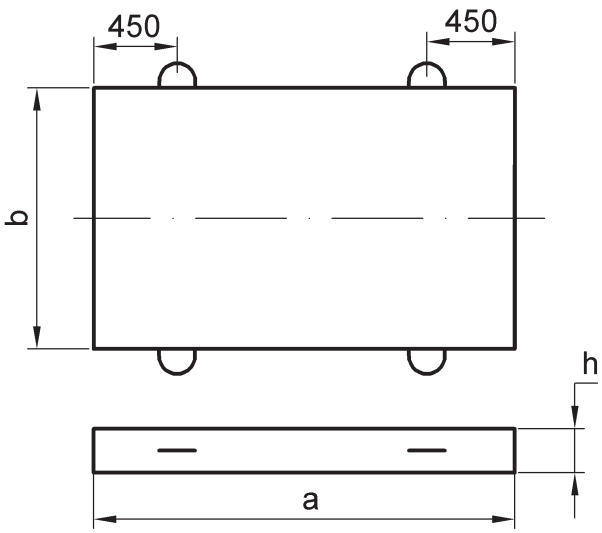

Изделие	Размеры, мм			Вес изделия, т	Марка бетона	Расход материалов	
	a	b	h			Бетон, м³	Сталь, кг
ПРГ-1м	2900	1750	200	2,55	В25	1,02	198,00
УП-1	900	900	120	0,25	В25	0,10	13,70

Элементы кабельных лотков и каналов

альбом серия 3.006 - 2

альбом серия 3.407-102 вып. 1

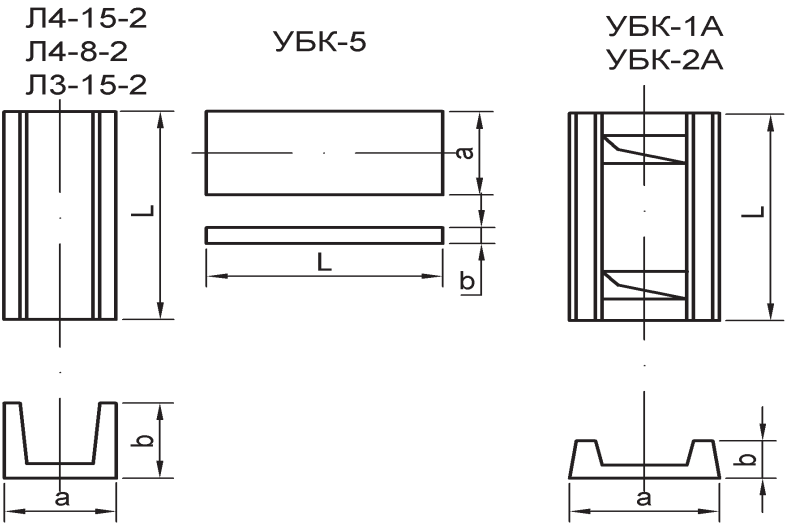

Изделие	Размеры, мм			Вес иделия, т	Марка бетона	Расход материалов	
	L	a	b			Бетон, м³	Сталь, кг
Лоток Л 1-8-2	2000	450	200	0,185	В25	0,074	7,12
Лоток Л 3-15-2	2970	780	380	0,750	В25	0,300	15,02
Лоток Л 4-8-2	3000	780	530	0,900	В25	0,720	17,20
Лоток Л 4-15-2	3000	780	530	0,900	В25	0,720	19,05
Лоток УБК-1А	1990	1000	160	0,280	В25	0,110	8,30
Лоток УБК-2А	1990	500	160	0,180	В25	0,070	7,10
Плита УБК-5	995	495	60	0,070	В25	0,030	3,70

Элементы кабельных лотков и каналов

альбом серия 3.407-102 вып. 1

УБК-9[а]

БК-11[а] ; БК-12[а]

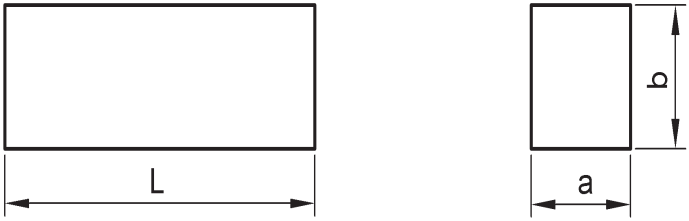

Изделие	Размеры, мм			Вес изделия, т	Марка бетона	Расход материалов	
	L	a	b			Бетон, м³	Сталь, кг
Плита УБК -9[а]	3950	560	250	1,00	В25	0,40	54,00
Брусок БК -11[а]	500	120	140	0,02	В25	0,08	0,90
Брусок БК -12[а]	1000	120	140	0,04	В25	0,17	1,30

Плиты для покрытия кабельных лотков теплотрасс и резервуаров

альбом серия 3.4006.1-2.87

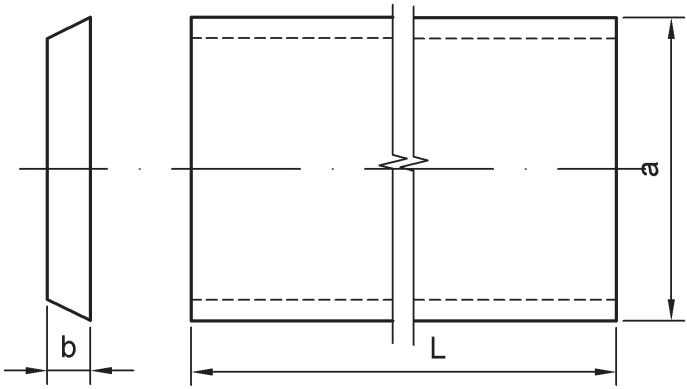

Изделие	Размеры, мм			Вес изделия, т	Марка бетона	Расход материалов	
	L	a	b			Бетон, м³	Сталь, кг
П 2-15	420	740	100	0,080	В25	0,03	0,90
П 5-8	780	2990	70	0,400	В25	0,16	11,00
П 5д-8	780	740	70	0,100	В25	0,04	2,70
П 8-8	1160	2990	100	0,880	В25	0,35	16,60
П 8д-8	1160	740	100	0,210	В25	0,09	3,90
П 8д-11	1160	740	100	0,210	В25	0,09	5,90
П 10д-3	1480	740	70	0,200	В25	0,08	4,90
П 11-8	1480	2990	100	1,100	В25	0,44	31,30
П 11д-8	1480	740	100	0,280	В25	0,11	7,40
П 12-12	1480	2990	160	1,780	В25	0,71	32,00
П 12д-12	1480	740	160	0,450	В25	0,18	7,60
П 14д-3	1840	740	90	0,450	В25	0,12	7,60
П 17д-3	2160	740	120	0,480	В25	0,19	8,90
П 18-8	2160	2990	150	2,430	В25	0,97	67,60
П 18д-8	2160	740	130	0,600	В25	0,24	15,70
П 20д-3	2460	740	140	0,630	В25	0,25	10,50
П 21д-8	2460	740	160	0,730	В25	0,29	23,60
П 27д-8	3380	740	250	1,580	В25	0,63	33,70

Плиты для укладки железнодорожных путей и установки трансформаторов

альбом серия 3.407-102 вып. 1

НСП-1

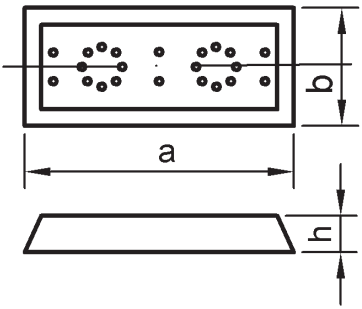

НСП-3

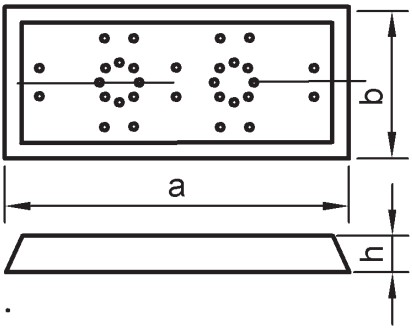

Изделие	Размеры, мм			Вес изделия, т	Марка бетона	Расход материалов	
	a	b	h			Бетон, м³	Сталь, кг
НСП -1	3500	1000	250	2,19	В25	0,88	290,2
НСП -3	3500	1500	250	3,28	В25	1,31	455,8

Плиты для укладки железнодорожных путей и установки трансформаторов

чертеж 6АЩ 309. 107 СБ

НСП-12а

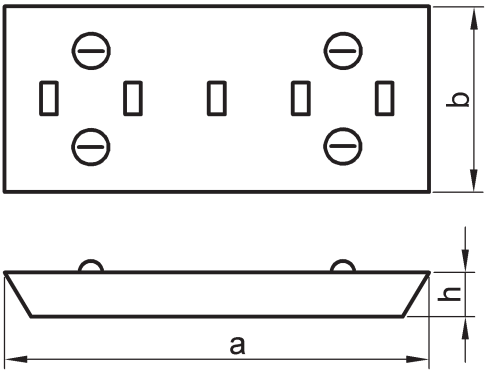

Изделие	Размеры, мм			Вес изделия, т	Марка бетона	Расход материалов	
	a	b	h			Бетон, м³	Сталь, кг
НСП -12а	3500	1000	250	2,04	В25	0,82	109,6

Плиты для кранов, оград маслосборников и огнезащитных стенок

альбом серия 3.407-102 вып.1

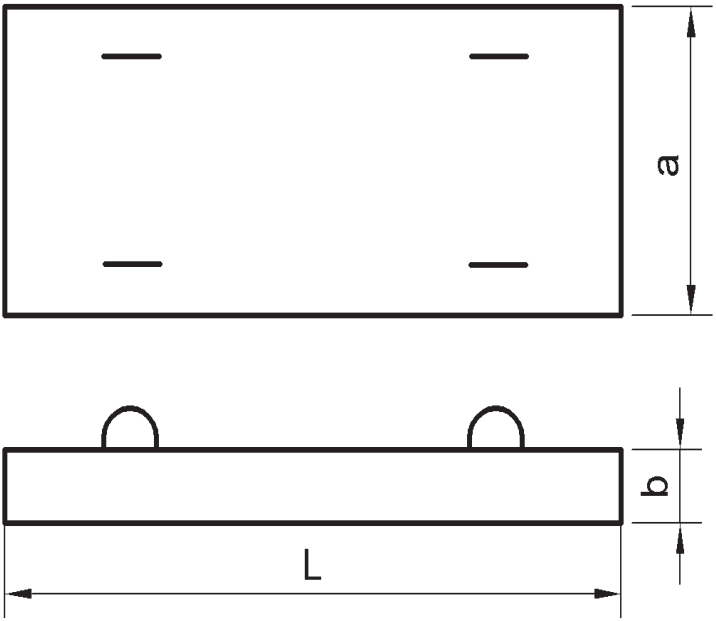

Изделие	Размеры, мм			Вес изделия, т	Марка бетона	Расход материалов	
	L	a	b			Бетон, м³	Сталь, кг
ПН-2	3250	890	100	0,73	В25	0,29	33,0
ПН-2-1	3250	890	100	0,73	В25	0,29	30,1
ПН-2-2	3250	890	100	0,73	В25	0,29	23,5

Фундаменты под оборудование трансформаторных подстанций

альбом серия 3.407.1-157

ЛЖ

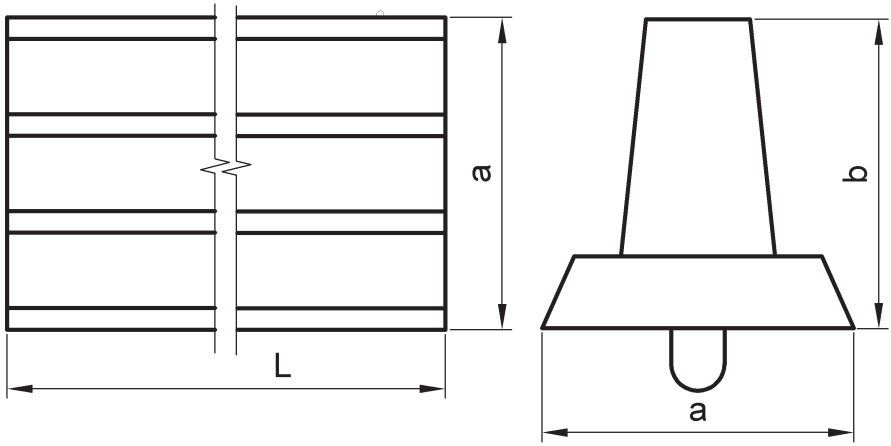

Изделие	Размеры, мм			Вес изделия, т	Марка бетона	Расход материалов	
	L	a	b			Бетон, м³	Сталь, кг
ЛЖ-16	1600	400	500	0,430	В25	0,17	44,10
ЛЖ-28	2800	400	500	0,750	В25	0,30	72,50
ЛЖ-44	4400	400	500	1,200	В25	0,48	111,10
ЛЖ-60	6000	400	500	1,630	В25	0,65	169,20
ЛЖ-84	8400	400	500	2,280	В25	0,91	234,80
ЛЖ-104	10400	400	500	2,830	В25	1,13	290,30

Универсальные стойки и сваи под оборудование

альбом серия 3.407-102 вып.1

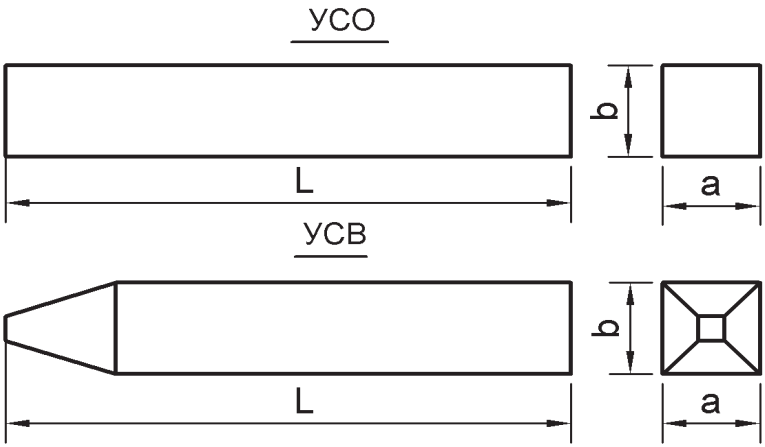

Изделие	Размеры, мм			Вес изделия, т	Марка бетона	Расход материалов	
	L	a	b			Бетон, м³	Сталь, кг
Стойка УСО-1А	5200	250	250	0,800	В25	0,32	64,10
Стойка УСО-2А	4400	250	250	0,700	В25	0,27	46,70
Стойка УСО-3А	3600	250	250	0,600	В25	0,22	39,90
Стойка УСО-4А	3000	250	250	0,500	В25	0,19	34,90
Стойка УСО-5А	2200	250	250	0,400	В25	0,14	27,10
Стойка УСО-5А-I	2200	250	250	0,400	В25	0,14	31,40
Свая УСВ-3А	5500	250	250	0,830	В25	0,33	64,60
Свая УСВ-4А	4500	250	250	0,680	В25	0,27	55,10
Свая УСВ-5А	6500	250	250	1,000	В25	0,40	85,50

Дорожные плиты

Чертеж КБ-600-00

Чертеж ДК-03-1

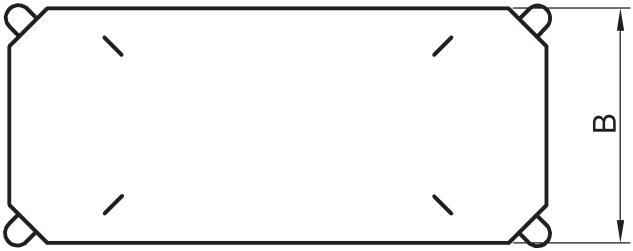

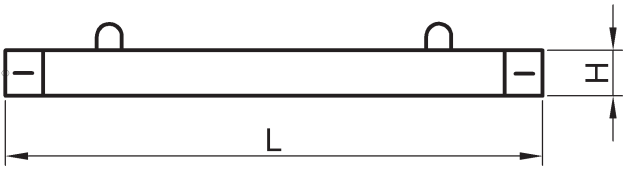

Изделие	Размеры, мм			Вес изделия, т	Марка бетона	Расход материалов	
	L	B	H			Бетон, м^3	Сталь, кг
ДП 3.5 х 1.5	3500	1500	180	2,30	B25	0,92	94,07
ДПД-5	3500	1500	180	2,23	B25	0,89	44,11
ПД2-9.5	2980	1480	180	1,95	B25	0,778	50,82

Сваи квадратного сечения С 35.1

альбом серия 3.407-115 вып.4

ДСТУ БВ.2.6 - 65 : 2008

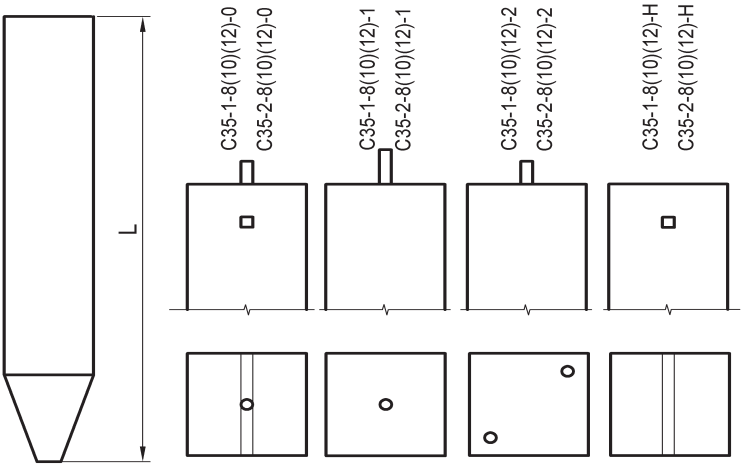

Изделие	Размеры, мм		Вес изделия, т	Марка бетона	Расход материалов	
	L	сечение			Бетон, м³	Сталь, кг
С 35-1-8-0	8000	350 х 350	2,40	В25	0,96	199,0
С 35-1-8-1	8000		2,40	В25	0,96	214,0
С 35-1-8-2	8000		2,40	В25	0,96	216,0
С 35-1-8-Н	8000		2,40	В25	0,96	220,0
С 35-1-10-0	10000		3,00	В25	1,20	246,0
С 35-1-10-1	10000		3,00	В25	1,20	261,0
С 35-1-10-2	10000		3,60	В25	1,20	263,0
С 35-1-10-Н	10000		3,10	В25	1,20	321,0
С 35-1-12-0	12000		3,60	В25	1,44	291,0
С 35-1-12-1	12000		3,60	В25	1,44	306,0
С 35-1-12-2	12000		3,60	В25	1,44	308,0
С 35-1-12-Н	12000		3,70	В25	1,44	366,0

Сваи квадратного сечения С 35.2

альбом серия 3.407-115 вып.4

ДСТУ БВ.2.6 - 65 : 2008

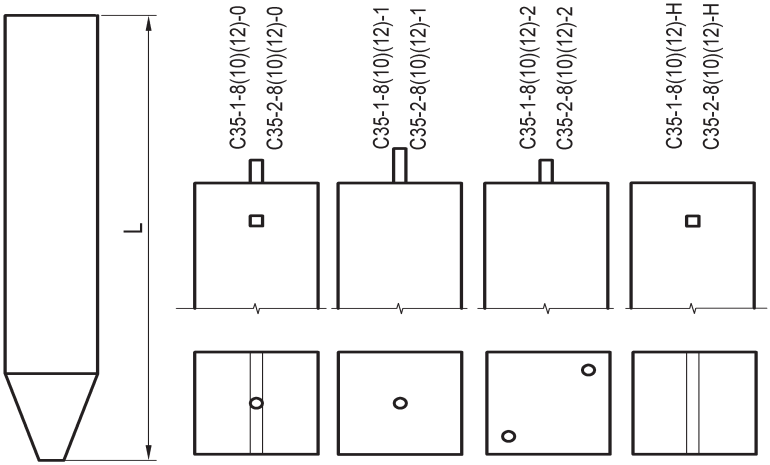

Изделие	Размеры, мм		Вес изделия, т	Марка бетона	Расход материалов	
	L	сечение			Бетон, м³	Сталь, кг
С 35.2-8.0	8000	350 x 350	2,60	В25	0,96	287,0
С 35.2-8.1	8000		2,50	В25	0,96	319,0
С 35.2-8.2	8000		2,60	В25	0,96	306,0
С 35.2-8.Н	8000		2,60	В25	0,96	308,0
С 35.2-10.0	10000		3,20	В25	1,20	354,0
С 35.2-10.1	10000		3,20	В25	1,20	386,0
С 35.2-10.2	10000		3,20	В25	1,20	373,0
С 35.2-10.Н	10000		3,30	В25	1,20	429,0
С 35.2-12.0	12000		3,90	В25	1,44	423,0
С 35.2-12.1	12000		3,90	В25	1,44	455,0
С 35.2-12.2	12000		3,80	В25	1,44	441,0
С 35.2-12.Н	12000		4,00	В25	1,44	498,0

Сваи забивные железобетонные

альбом серия 1.011.1-10

ДСТУ БВ.2.6 - 65 : 2008

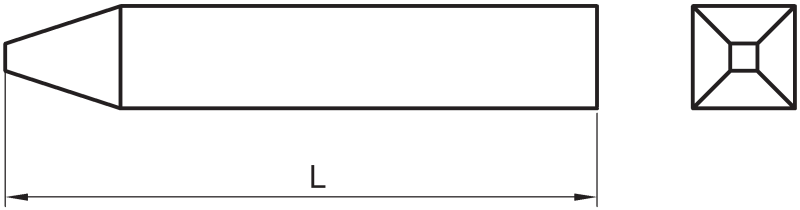

Изделие	Размеры, мм		Вес изделия, т	Марка бетона	Расход материалов	
	L	сечение			Бетон, м³	Сталь, кг
С 30.30(1-3)	3000	300 x 300	0,70	В25	0,28	14,7
С 40.30(1-6)	4000		0,93	В25	0,37	17,9
С 50.30(1-6)	5000		1,15	В25	0,46	21,6 - 26,8
С 60.30(2-8)	6000		1,38	В25	0,55	24,3 - 39,1
С 70.30(4-9)	7000		1,60	В25	0,64	36,0 - 56,0
С 80.30(4-11)	8000		1,83	В25	0,73	40,4 - 92,5
С 90.30(5-11)	9000		2,05	В25	0,82	44,6 - 103,1
С 100.30(6-13)	10000		2,28	В25	0,91	49,7 - 171,5
С 110.30(8-13)	11000		2,50	В25	1,00	68,4 -181,6
С 120.30(8-13)	12000		2,73	В25	1,10	84,0 - 203,1

Сваи вибрированные

альбом серия 3.407.9-146

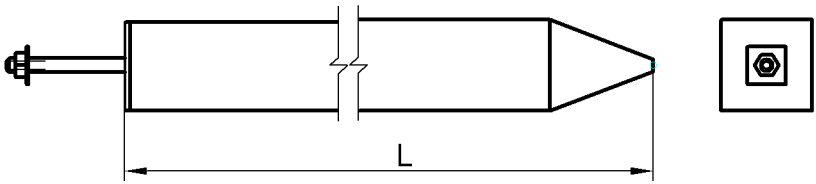

Изделие	Размеры, мм		Вес изделия, т	Марка бетона	Расход материалов	
	L	сечение			Бетон, м³	Сталь, кг
С 35.6-1	6000	350 х 350	1,78	В25	0,71	172,6
С 35.8-1	8000		2,40	В25	0,96	271,9
С 35.8-2	8000		2,40	В25	0,96	317,7
С 35.10-1	10000		3,00	В25	1,20	250,5
С 35.10-2	10000		3,00	В25	1,20	376,7
С 35.12-1	12000		3,62	В25	1,45	289,6
С 35.12-2	12000		3,62	В25	1,45	436,6

Блоки бетонные для стен подвалов

ГОСТ 13579-78

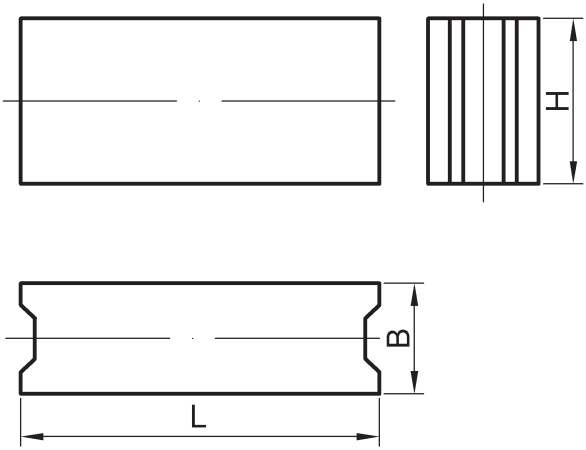

Изделие	Размеры, мм			Вес изделия, т	Марка бетона	Расход материалов	
	L	B	H			Бетон, м³	Сталь, кг
ФБС 9.3.6-Т	880	300	580	0,350	В7,5	0,146	0,76
ФБС 9.4.6-Т	880	400	580	0,470	В7,5	0,195	0,76
ФБС 9.5.6-Т	880	500	580	0,590	В7,5	0,244	0,76
ФБС 9.6.6-Т	880	600	580	0,700	В7,5	0,293	1,46
ФБС 12.4.6-Т	1180	400	580	0,640	В7,5	0,265	1,46
ФБС 12.5.6-Т	1180	500	580	0,790	В7,5	0,331	1,46
ФБС 12.6.6-Т	1180	500	580	0,960	В7,5	0,400	1,46
ФБС 24.3.6-Т	2380	300	580	0,970	В7,5	0,406	1,46
ФБС 24.4.6-Т	2380	400	580	1,300	В7,5	0,543	1,46
ФБС 24.5.6-Т	2380	500	580	1,630	В7,5	0,679	2,36
ФБС 24.6.6-Т	2380	600	580	1,960	В7,5	0,815	2,36

Плиты железобетонные для ленточных фундаментов

альбом серия 1.112-5 вып. 1-4

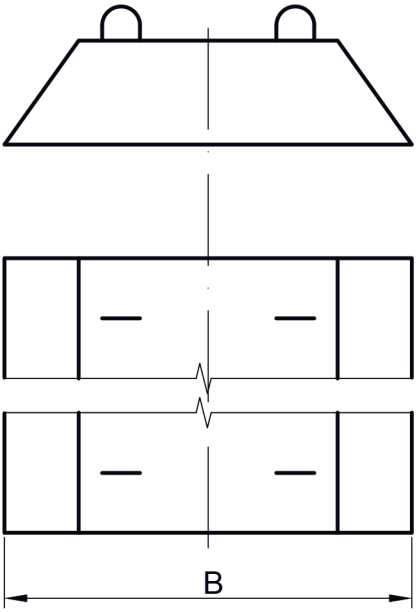

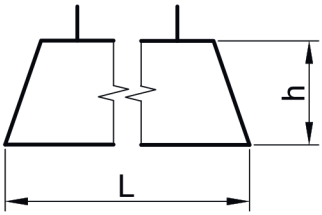

Изделие	Рзмеры, мм			Вес изделия, т	Марка бетона	Расход материалов	
	L	B	h			Бетон, м³	Сталь, кг
ФЛ 10.8-2(4)	780	1000	300	0,50	B25	0,20	2,46 (3,44)
ФЛ 10.12-2(4)	1180	1000	300	0,80	B25	0,30	3,48 (5,28)
ФЛ 10.24-2(4)	2380	1000	300	1,50	B25	0,61	6,59 (10,62)

Брусковые железобетонные перемычки для зданий с кирпичными стенами

ДСТУ БВ.2.6-55:2008

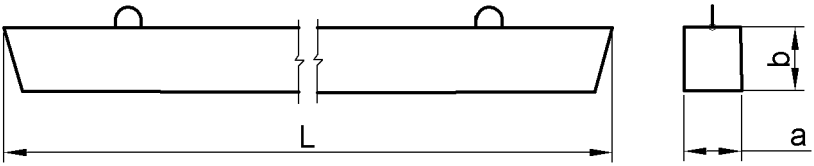

Изделие	Размеры, мм			Вес изделия, т	Марка бетона	Расход материалов	
	L	a	b			Бетон, м^3	Сталь, кг
2 ПБ 13-1-п	1290	120	140	0,06	В25	0,022	0,57
2 ПБ 16-2-п	1550	120	140	0,07	В25	0,026	0,79
2 ПБ 17-2-п	1680	120	140	0,07	В25	0,028	0,83
2 ПБ 19-3-п	1940	120	140	0,08	В25	0,033	1,11
2 ПБ 22-3-п	2200	120	140	0,09	В25	0,037	1,44
2 ПБ 25-3-п	2460	120	140	0,10	В25	0,041	2,11
3 ПБ 13-37-п	1290	120	220	0,09	В25	0,034	2,06
3 ПБ 16-37-п	1550	120	220	0,10	В25	0,041	3,26
3 ПБ 18-37-п	1810	120	220	0,12	В25	0,048	4,20
3 ПБ 21-8-п	2070	120	220	0,14	В25	0,055	1,73
3 ПБ 25-8-п	2460	120	220	0,16	В25	0,065	2,42
3 ПБ 27-8-п	2720	120	220	0,18	В25	0,072	3,54
3 ПБ 30-8-п	2980	120	220	0,20	В25	0,079	3,86
3 ПБ 36-4-п	3630	120	220	0,24	В25	0,096	4,68

Брусковые железобетонные перемычки для зданий с кирпичными стенами

ДСТУ БВ.2.6-55:2008

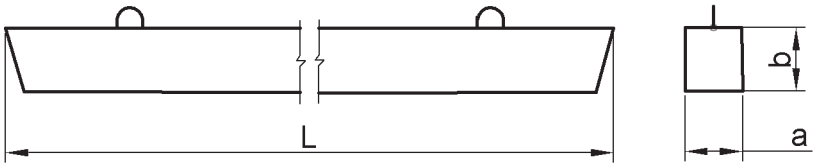

Изделие	Размеры, мм			Вес изделия, т	Марка бетона	Расход материалов	
	L	a	b			Бетон, м³	Сталь, кг
5 ПБ 18-27-п	1810	250	220	0,25	В25	0,100	4,34
5 ПБ 21-27-п	2070	250	220	0,28	В25	0,110	6,05
5 ПБ 25-27-п	2460	250	220	0,34	В25	0,135	11,62
5 ПБ 25-37-п	2460	250	220	0,34	В25	0,135	11,75
5 ПБ 27-27-п	2720	250	220	0,38	В25	0,150	12,49
5 ПБ 27-37-п	2720	250	220	0,38	В25	0,150	20,92

Панели перекрытий железобетонные многопустотные для зданий и сооружений

альбом серия 1.141.1-1 вип.63/Е

ДСТУ БВ.2.6 - 53 : 2008

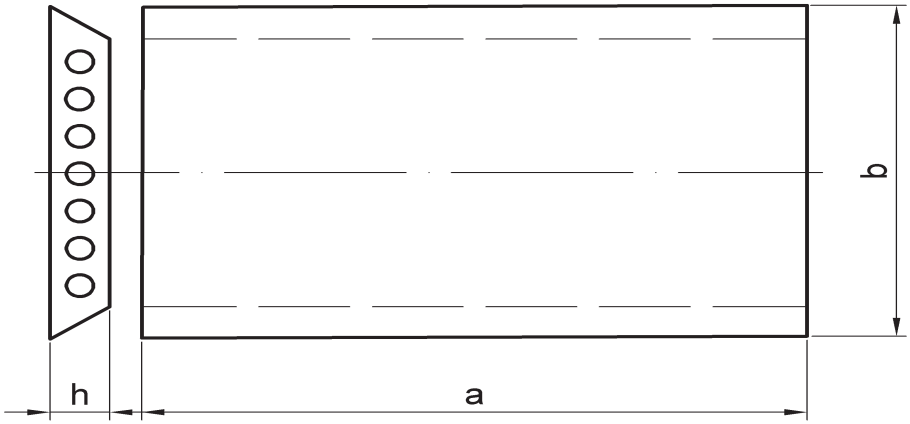

Изделие	Размеры, мм			Вес изделия, т	Марка бетона	Расход материалов	
	a	b	h			Бетон, м³	Сталь, кг
ПК 21х15 8АтVTE	2080	1490	220	1,025	В25	0,40	9,14
ПК 24х15 8АтVTE	2380	1490	220	1,150	В25	0,46	10,26
ПК 27х15 8АтVTE	2680	1490	220	1,300	В25	0,52	11,60
ПК 30х15 8АтVTE	2980	1490	220	1,425	В25	0,57	12,71
ПК 33х15 8АтVTE	3280	1490	220	1,575	В25	0,63	14,05
ПК 36х15 8АтVTE	3580	1490	220	1,700	В25	0,68	15,16
ПК 39х15 8АтVTE	3880	1490	220	1,775	В25	0,73	15,83
ПК 42х15 8АтVTE	4180	1490	220	2,075	В25	0,79	18,50
ПК 45х15 8АтVTE	4480	1490	220	2,150	В25	0,84	18,17
ПК 48х15 8АтVTE	4780	1490	220	2,300	В25	0,90	20,06
ПК 51х15 8АтVTE	5080	1490	220	2,425	В25	0,96	22,56
ПК 54х15 8АтVTE	5380	1490	220	2,575	В25	1,01	26,32
ПК 57х15 8АтVTE	5680	1490	220	2,700	В25	1,07	30,96
ПК 60х15 8АтVTE	5980	1490	220	2,850	В25	1,12	37,31
ПК 63х15 8АтVTE	6280	1490	220	2,985	В25	1,18	42,68

Ёмкостные сооружения для водоснабжения и канализации

альбом серия 3.900-3 вып. 7

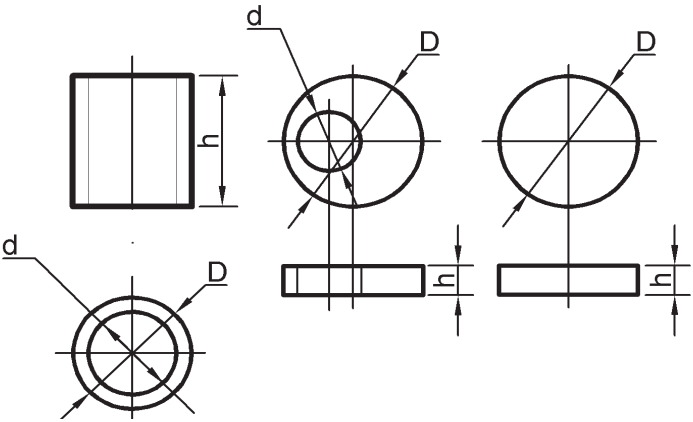

Изделие	Размеры, мм			Вес изделия, т	Марка бетона	Расход материалов	
	h	D	d			Бетон, м³	Сталь, кг
КЦ 10-9	890	1160	1000	0,600	В25	0,24	8,20
КЦП 1-10-1	150	1160	700	0,250	В25	0,10	7,70
КЦП 1-10-2	150	1160	700	0,250	В25	0,10	13,20
КЦД 10	100	1500		0,440	В25	0,18	14,40
КЦ 15-9	890	1680	1500	1,000	В25	0,40	10,70
КЦП 1-15-1	150	1680	700	0,680	В25	0,27	26,70
КЦП 1-15-2	150	1680	700	0,680	В25	0,27	35,80
КЦП 2-15-1	150	1680	700	0,680	В25	0,27	26,40
КЦП 2-15-2	150	1680	700	0,680	В25	0,27	36,10
КЦД 15	120	2000		0,940	В25	0,38	32,70
КЦ 20-9	890	2200	2000	1,470	В25	0,59	20,90
КЦП 1-20-1	150	2200	700	1,280	В25	0,51	43,40
КЦП 1-20-2	150	2200	700	1,280	В25	0,51	78,30
КЦП 2-20-1	150	2200	700	1,280	В25	0,51	43,80
КЦП 2-20-2	150	2200	700	1,280	В25	0,51	83,40
КЦД 20	120	2500		1,470	В25	0,59	74,90

Железобетонные элементы оград, подножник

альбом серия 3.017-1

альбом серия 3.407-102 вып. 1

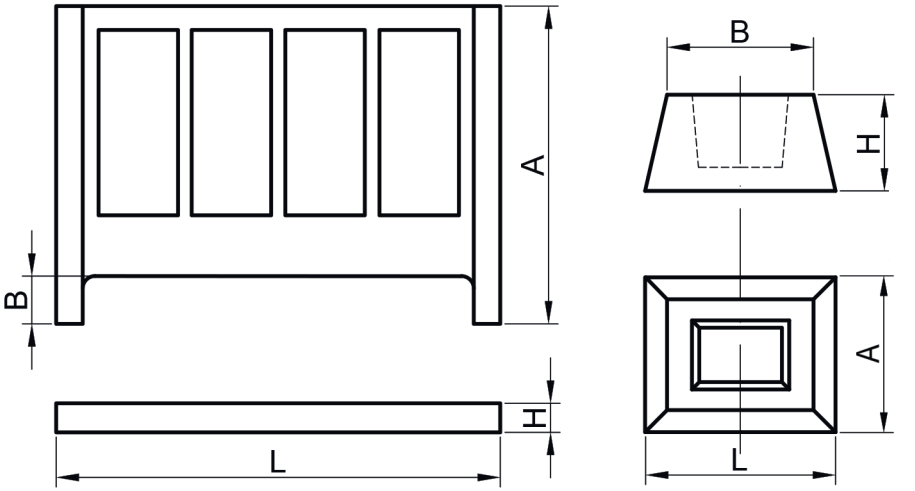

Изделие	Размеры, мм				Вес изделия, т	Марка бетона	Расход материалов	
	L	A	B	H			Бетон, м³	Сталь, кг
Плита П-5В	3980	2550	350	160	1,38	В25	0,55	70,57
Стакан ФО-1*	910	700	700	460	0,58	В25	0,27	10,72
Подножник УБ-1	800	800	500	400	0,30	В25	0,12	11,30

*Примечание: Заводской чертеж

Камни бортовые бетонные

ГОСТ 6665-91

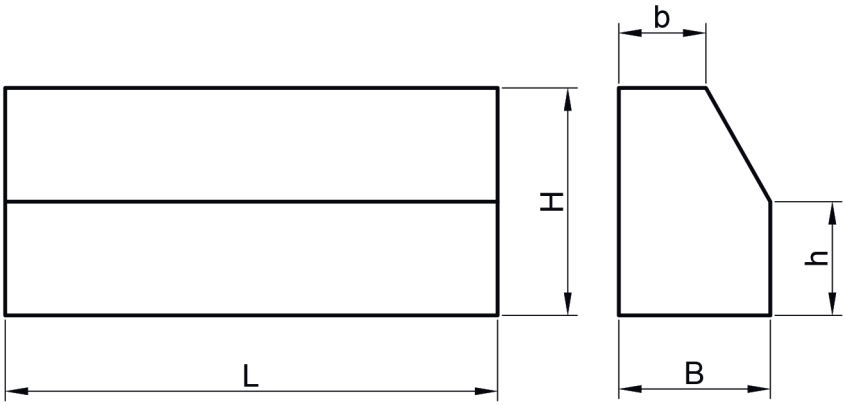

Изделие	Размеры, мм					Вес изделия, т	Марка бетона	Расход материалов
	L	H	h	B	b			Бетон, м³
БР 100.30.15	1000	300	150	150	120	0,10	В30	0,043

Нормы погрузки железнодорожным транспортом

Стойки

№ п/п	Наименование	Норма погрузки, шт	Тип подвижного состава
Стойки однотипные			
1	СК 22	8	2 платформы
		10	2 платформы
		12	2 платформы
		14	2 платформы
		16	2 платформы
		18	2 платформы
2	СК 26	8	2 платформы
		10	2 платформы
		12	2 платформы
		14	2 платформы
		16	2 платформы
3	СЦ 20	5	2 платформы
		6	2 платформы
		7	2 платформы
		8	2 платформы
		9	2 платформы
Стойки комбинированные			
4	СК 26 СК 22	10 6	2 платформы
5	СК 26 СК 22	4 12	2 платформы
6	СК 26 СК 22	12 4	2 платформы
7	СК 26 СК 22	14 2	2 платформы
8	СК 26 СК 22	2 14	2 платформы
9	СК 26 СК 22	2 10	2 платформы

Нормы погрузки железнодорожным транспортом

Стойки, ж/б изделия

№ п/п	Наименование	Норма погрузки, шт	Тип подвижного состава
10	СК 26 СК 22	2 16	2 платформы
11	СК 26 СК 22	6 10	2 платформы
12	СК 26 СК 22	8 8	2 платформы
Ж/б изделия			
13	НФ-2-1; НФ-2-1и	4	полувагон
14	Ф6-А; Р1-А; ПН2-А	4; 8; 8	полувагон
15	Ф6-Ам; Р1-А; ПН1-А	4; 8; 8	полувагон
16	Ф6-Ам; Р1-А; ПН2-А	4; 8; 8	полувагон
17	ФПС5-А	4	полувагон
18	Ф3-А	9	полувагон
19	Ф3-А	8	полувагон
20	Ф3-Ам	9	полувагон
21	Ф3-Ам	8	полувагон
22	Ф5-Ам; Ф3-Ам; АР 6; АР 5	2; 3; 29; 14	полувагон
23	Ф5-Ам	4	полувагон
24	Ф5-Ам	6	полувагон
25	АР 6	90	полувагон
26	АР 5	124 - 126	полувагон
27	Р1-А	124 - 126	полувагон
28	ПБ-1	24	полувагон
29	УБК-9А	48	полувагон
30	УБК-1А	110	полувагон
31	НСП - 3	18	полувагон
32	СВ105-5	55	полувагон
33	СВ95-2	90	полувагон
34	УСВ-5А	55	полувагон
35	С30.6	32	полувагон
36	С35.8	21	полувагон

Нас легко найти

- По трассе Стрый - Сколе с. Дулибы ул. Шевченка, поворот на ул. Заводская

ИЛИ

- Заезд с улицы Объездная дорога г. Стрый

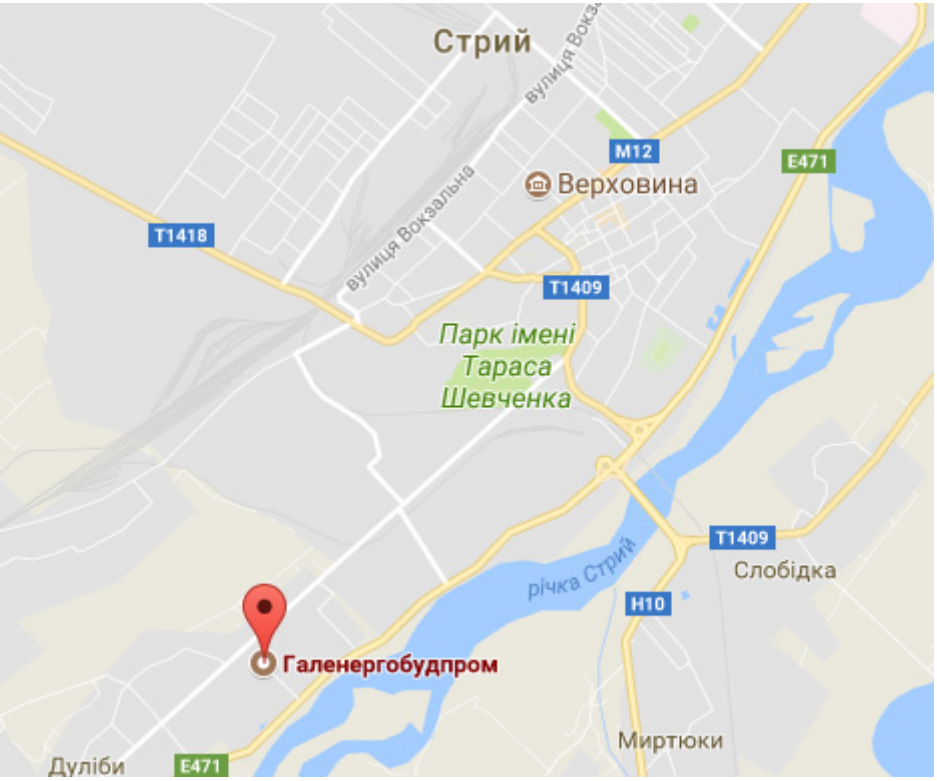

Мы рады каждому клиенту

Сертификаты

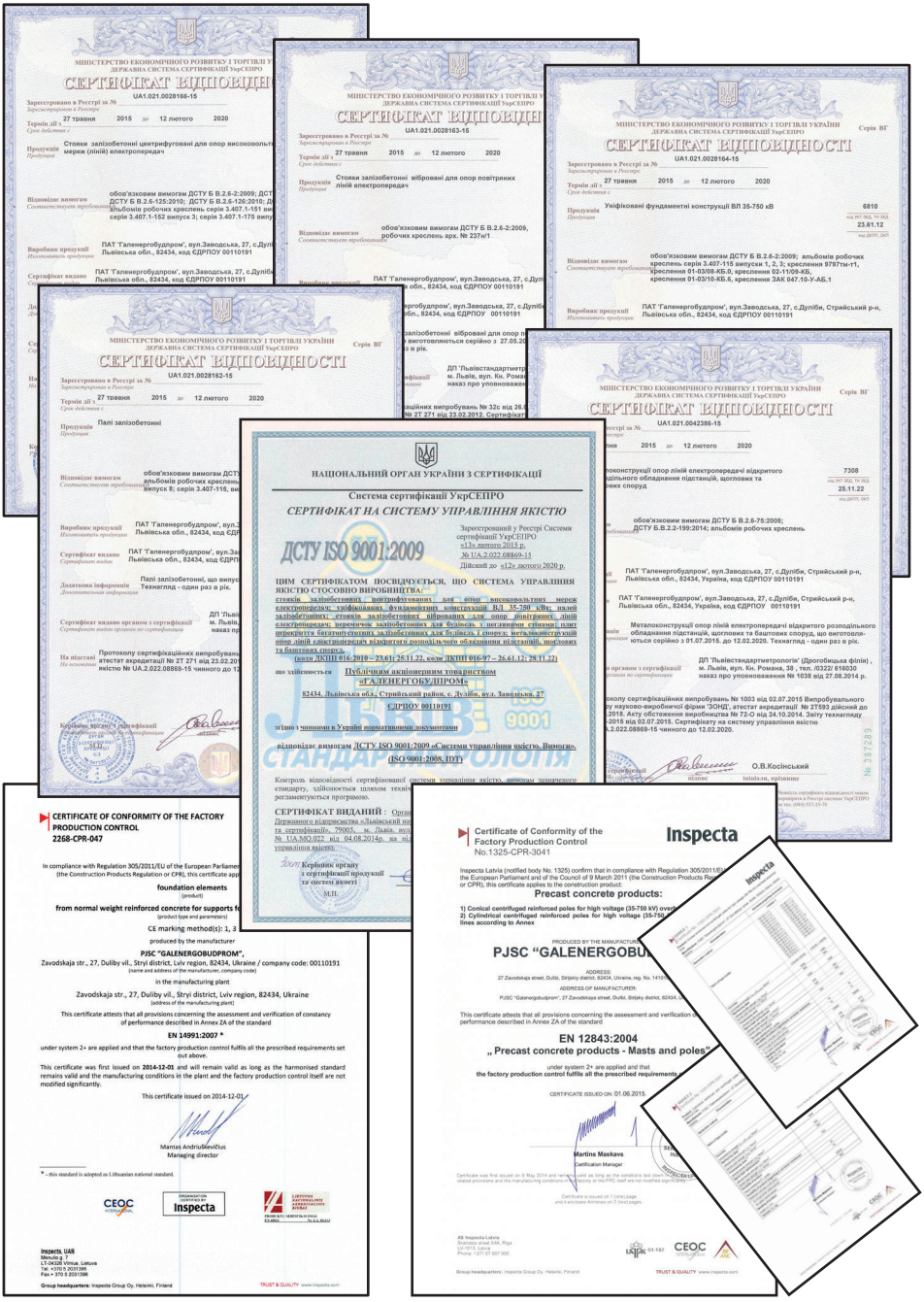

galenergo@ukr.net

+380324536447
+380324536449

ул. Заводская 27, с. Дулибы, р-н. Стрыйский, обл. Львовская
www.gebp.lviv.ua